Labrousse Sàrl **V** Epoux Finck / Clos 49 Auvernier

Mission Transformation Rénovation

Dossier Salle de bain Parent

MENSONGES / Photos preuves

29 J

1. Le mode d'emploi (x 3)
2. Document Geberit / Casabath / Boffi Positionnement hauteur du plan de Travail
3. Photos installation
4. Plans d'exécution
5. Photo les miroirs fonctionnent
6. Plan et Photo les armoires sont 1.7 x plus grandes
7. Le joint ...

Attaques dans le document liste de Valerie Finck ? Courrier du 14 novembre 2018 / Déceptions / Page 1 /
la salle de bain Parent

Remarques :

Astuces

Neuchâtel, JPL / 09032020

Labrousse Sàrl **V** Epoux Finck / Clos 49 Auvernier

Mission Transformation Rénovation

J

Dossier : Salle de Bain Parent

JPL = J.-Paul Labrousse

Document PREUVE N°

Tentative d'escroquerie /.

REMARQUES :

TRAGIQUE / sur la Salle de bain

Rien ne va.

les armoires, les rangements sous plan

la hauteur des Robinets, la douche,

la peinture, l'éclairage, etc ...

le pint. ,

Pages :

Neuchâtel , 09.03.2020 / JPL

A 10

iD Project

De: Valérie Finck <v.finck@htb-institut.com>
Envoyé: lundi 10 septembre 2018 20:11
À: info@charme-a-demeure.ch; 'ID Project'
Cc: guillaume.finck@stryker.com
Objet: audit clos 49- V4
Pièces jointes: Audit Maison Clos 49 v4.docx

Chantal, Jean-Paul,

Ci-joint l'audit de la maison V4. M.

Pour notre confort de vie et surtout après ces longs 9 mois de travaux, dans les choses les plus importantes à régler d'urgence dans le désordre. En rouge ceux qui devraient être considérés comme déjà fait. En effet, en juillet et août les artisans furent très peu nombreux, en août à part quelques heures de Mr.Veillard, du sanitaire (machine à laver sécher) personne n'est venu. M Souvent sur le chantier, ce qui a été fait doit être défait et rien n'avance (plaquage entrée refait 3x, rampe d'escalier...). J'espère que tout va vraiment bouger avec des plans précis, délais coût et qualité. Vous venez de convoquer enfin les artisans, c'est parfait mais certains points à régler vous concernent directement. M

finir au moins certaines pièces totalement :le bureau, le salon, salle à manger, salle de bain, chambre parents

l'état catastrophique du plan de travail en marbre de la cuisine et l'état de l'évier horrible → Art 369 Co

la lumière à la cuisine sur le bar pour manger avec de la lumière (cuisine posée en mai) Ma

régler le problème des plaques chauffantes et du congélateur trop bruyants

mettre la plaque en métal sous les plaques pour notre sécurité

régler le défaut des carrelages de la cuisine et de la salle de bain qui se salissent juste en marchant dessus → 369 Co.

l'humidité du sauna 369 Co

la lumière sur la table de la salle à manger M

la lumière dans les escaliers Ma

mettre les accessoires salle de bain (le budget de 17K pour mettre des accessoires dans 3 salle de bains me parait très haut, envoyez- moi l'offre) E

l'interphone du haut qui fonctionne 1 fois sur 2

le miroir lumineux de la de bain du haut et du bas, cela fait que 50% de ces miroirs lumineux qui ne fonctionnent pas (avoir un vrai mode d'emploi pour les réglages serait aussi un plus) M → Md.

mettre de la lumière dans la pièce de mon dressing je ne vois rien

mettre des tables de chevet avec une lumière que l'on peut actionner depuis le lit sans devoir se lever pour éteindre et revenir en s'éclairant d'un iphone M Ma

mettre des poignées aux 3 dressings, 7 mois à se baisser pour les ouvrir les portes par le bas c'est pénible

mettre des arrêtoirs de portes pour enlever les tongs placés derrière qui on la même fonction

finir toutes les retouches peintures pour pouvoir mettre des tableaux

Reçu 14 Novembre 2018 /Jpl/

Rénovation appartement Finck – Liste des défauts

COPIE

Déceptions:

La chambre parents:

Le lit a été livré en premier, je l'ai trouvé trop haut, environ 76cm (sans le duvet), alors que j'ai demandé un lit pas trop haut. La hauteur de lit recommandé est de 50 à 60 cm. Sur le site Treca les modèles ne semblent pas si hauts. Le look ne me plait pas par rapport à la taille de la chambre. Le sommier a été endommagé à la livraison, il n'a pas été remplacé encore.
Argument Labrousse: ah oui c'est vrai, mais c'est normal avec le modèle choisi un peu plus haut que les autres, on peut enlever les pieds.

L'éclairage de chevet du lit n'est pas réglable en intensité , on doit se lever et trouver l'interrupteur pour allumer.
Notre souhait: nous avons demandé un éclairage réglable et atteignable depuis notre lit

La salle de sport prévue dans le budget de départ ne nous a jamais été livrée. Le budget a été utilisé à d'autres fins. Nous avons commandé le matériel nous même la semaine passée.

La salle de bain parents:

Une peinture spéciale a été mise autour du jet de la douche, au plafond, pour empêcher le problème d'étanchéité. Aujourd'hui cette peinture se soulève, l'humidité est stockée dessous.
Les armoires de rangements devaient être plus grandes que les anciennes, mais au final, quand nous les avons découvertes, elles ont les mêmes dimensions. Les miroirs qui ont été rajoutés a l'intérieur sont inutiles car l'ouverture des portes n'est pas assez importante.
Nous sommes déçus aussi par le miroir éclairant qui ne fonctionne plus.
Le meuble sous les lavabos: il est trop bas 15 cm du sol, il faut donc vraiment se baisser beaucoup pour atteindre les produits utilisés 2 à 3 fois par jour. Ce meuble ne peut être plus haut car il y a les coudes des lavabos qui l'empêchent.
Le plateau du lavabo est au dessous de la norme européenne de hauteur prescrite est de 83 cm (de 85 à 92 pour un bon confort). Chez nous le plateau est à 76. (pour la salle de bain du 3e également)
Argument Labrousse: vous avez voulu conserver les robinets à cette hauteur pour des questions de budget "2'500-CHF), il faudra s'habituer.

Une peinture spéciale a été mise autour du jet de la douche, aujourd'hui cette peinture se soulève.
Le carrelage n'est pas régulier, les joints ne vont pas.

Nos souhaits: Changer le carrelage pour le poser de façon plane, rehausser le meuble des lavabos. Remplacer le miroir défectueux. Avoir un mode d'emploi pour régler les miroirs éclairants.

Toutes les portes noires:

Notre souhait: que Labrousse nettoie pour nous montrer que cela est récupérable (sinon il nous accuse de prendre des produits de nettoyage trop agressifs et nous rend fautifs des traces par la suite)

16:26 Sam. 16 mai

77%

8 décembre 2017
12:17

Modifier

sav2@outlook.com

De: Interior Design <info@interiors-designer.ch>
Envoyé: mercredi 8 novembre 2017 12:13
À: guillaume.finck@stryker.com; 'Valérie Finck'
Objet: Sdb Master

Indicateur de suivi: Assurer un suivi
État de l'indicateur: Avec indicateur

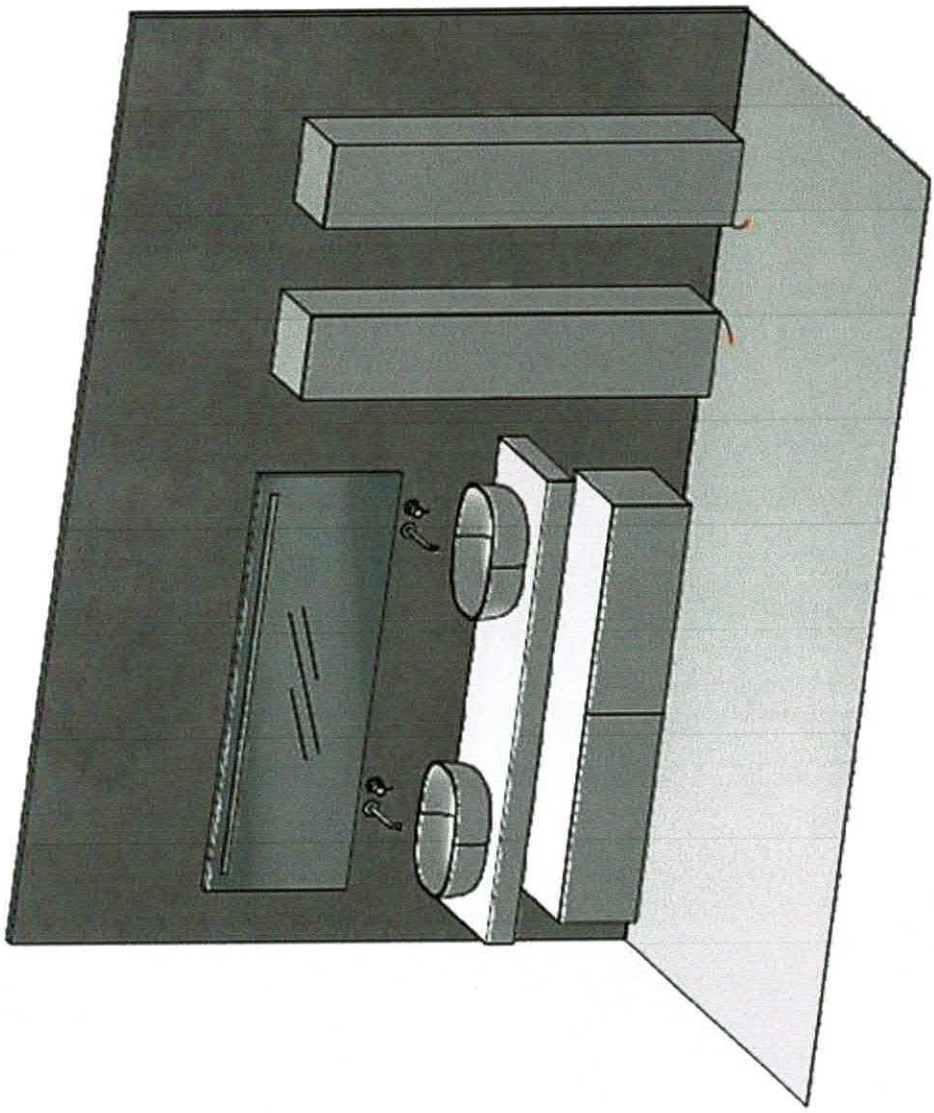

Voici ma commande / dans cette optique on a 2 vasques speciales 550 mm ovales Stone

Optimisation Rangement coté lavabo avec comme sur dessin

- 1 module suspendu sous plan divisable en 2 rangements (portes push pull soit 2 + 2 grands tiroirs internes)
- 2 armoires hautes suspendues une pour chacun push pull

Finition blanc mat sauf plan bois

Esquisse 3D
d'intention.

Validé par finck

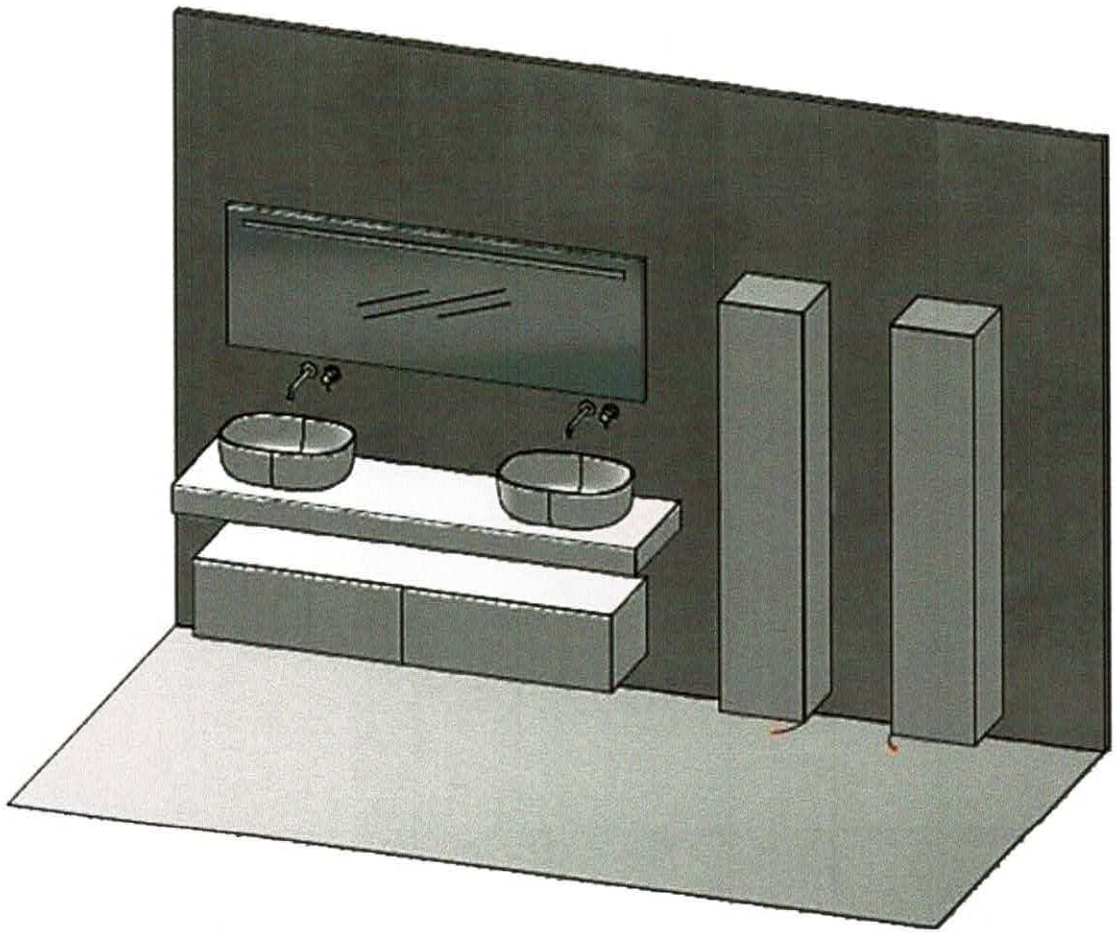

8 novembre 2017. / Abrousse Sàrl

Dossier Finck
Clos 49 / 2012
par Bureau
ID Project
19012018

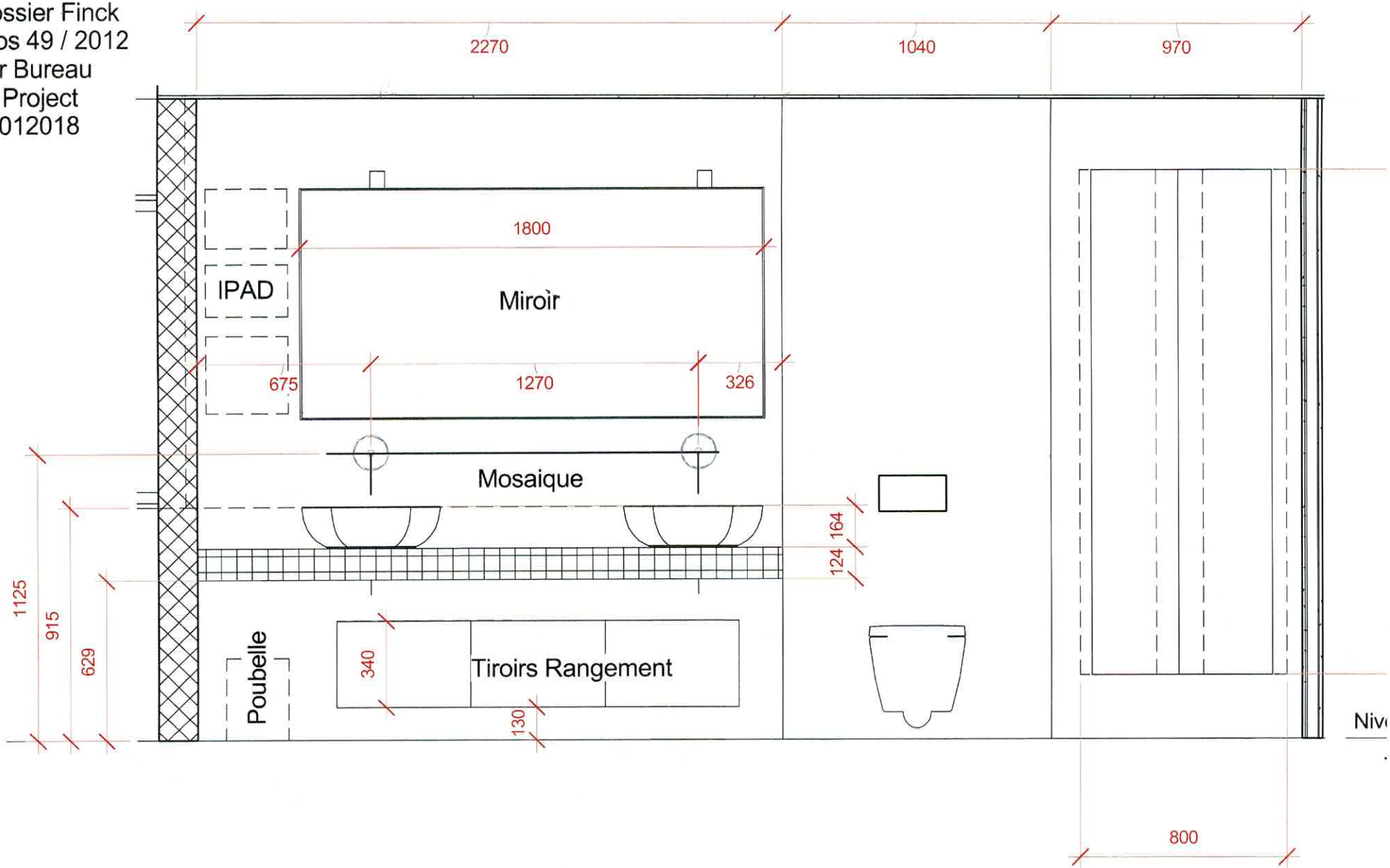

SCARICO E ALLACCIAMENTI IDRICI

Déchargement et raccordements hydriques Drain system and water connections Abfluss und Wasseranschlüsse

Lavabo incasso totale con piletta tradizionale
Vasque intégrée avec bonde traditionnelle
Built-in washbasin with traditional drain
Einbauwaschtisch mit traditionelle Ablaufventil

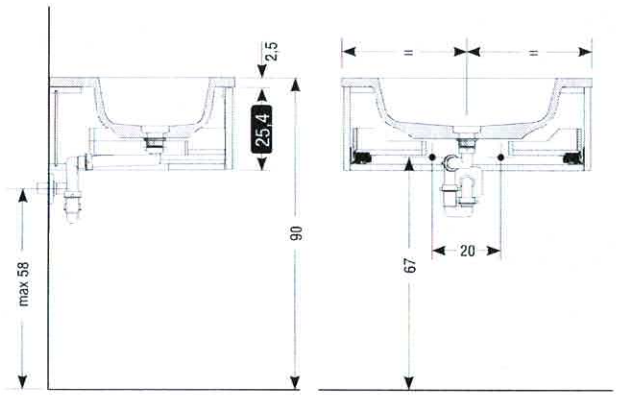

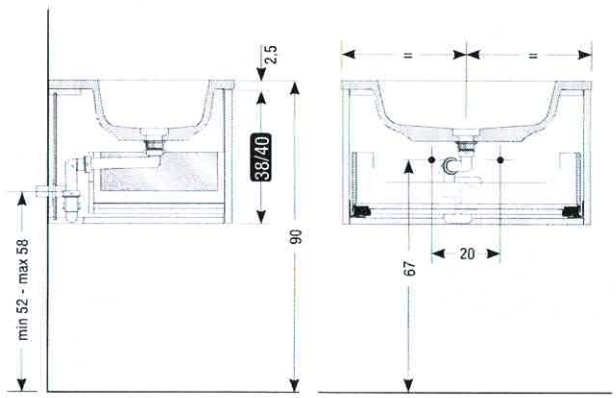

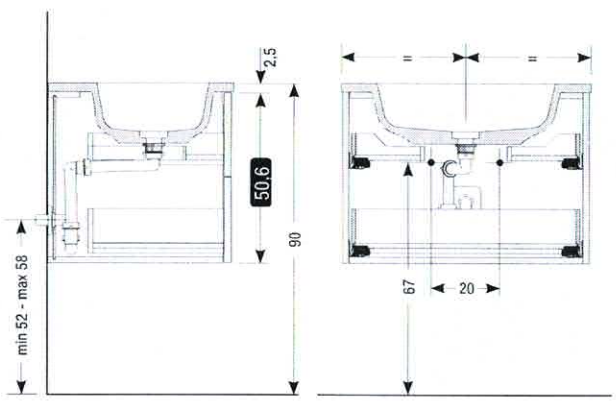

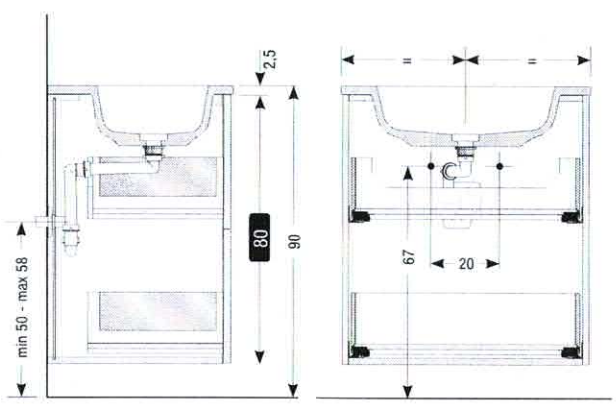

Lavabo appoggio con piletta tradizionale
Vasque à poser avec bonde traditionnelle
Top washbasin with traditional drain
Aufsatzbecken mit traditionelle Ablaufventil

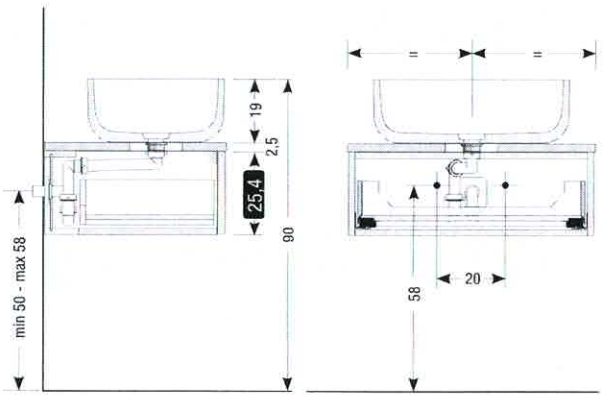

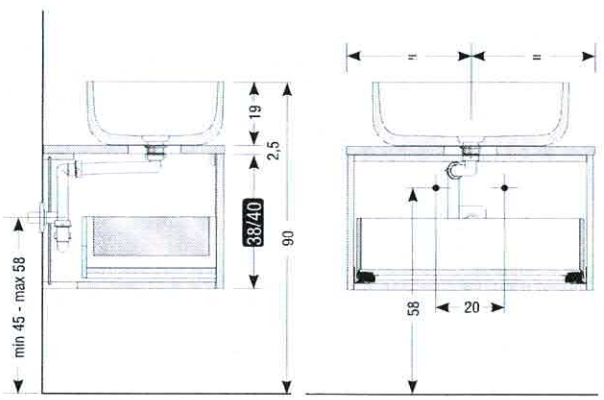

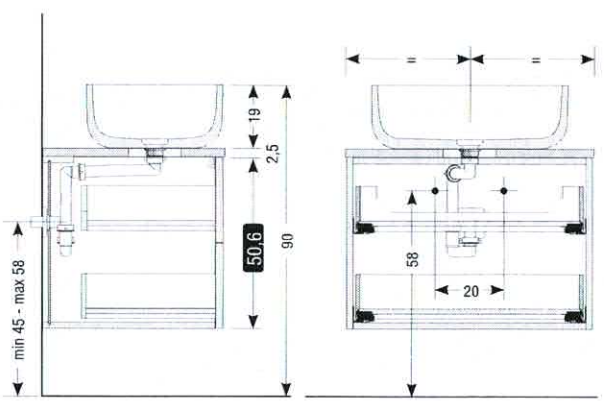

RESPECT DES Hauteurs

Normes EU Gebert.

Dossier Salle de Bain Parent

Mode d'emploi éclairage Miroir sur le plan en bois

6 fevrier 2018

2 Temoins.

BREIFING MIROIR

Auvernier
6 février 2018 16:10

Modifier

Dossier Salle de Bain Parent

Mode d'emploi du Lumineaire dans Miroir
- Cellule sensitive

Valerie Finck ! 6 février 2018

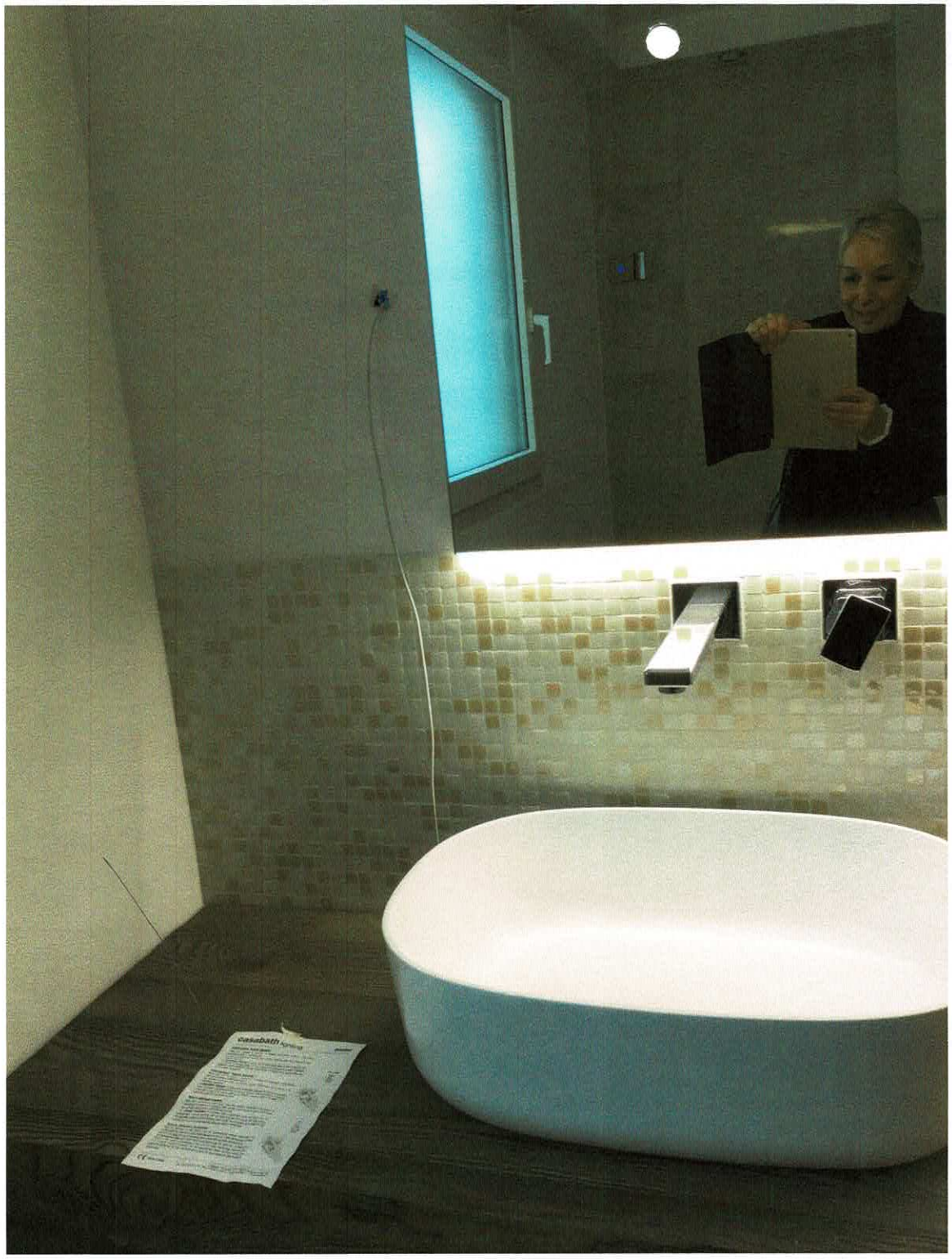

2 Mars 2018

Dossier Salle de Bain
PARENT.

Mode d'Emploi sur le plan

Attaques gratuites, Mensonges.

MANIPULATION

2 mars PREUVE MODE EMPLOI

iPad 11:00 62%

Moments

Auvernier
2 mars 10:02

Modifier

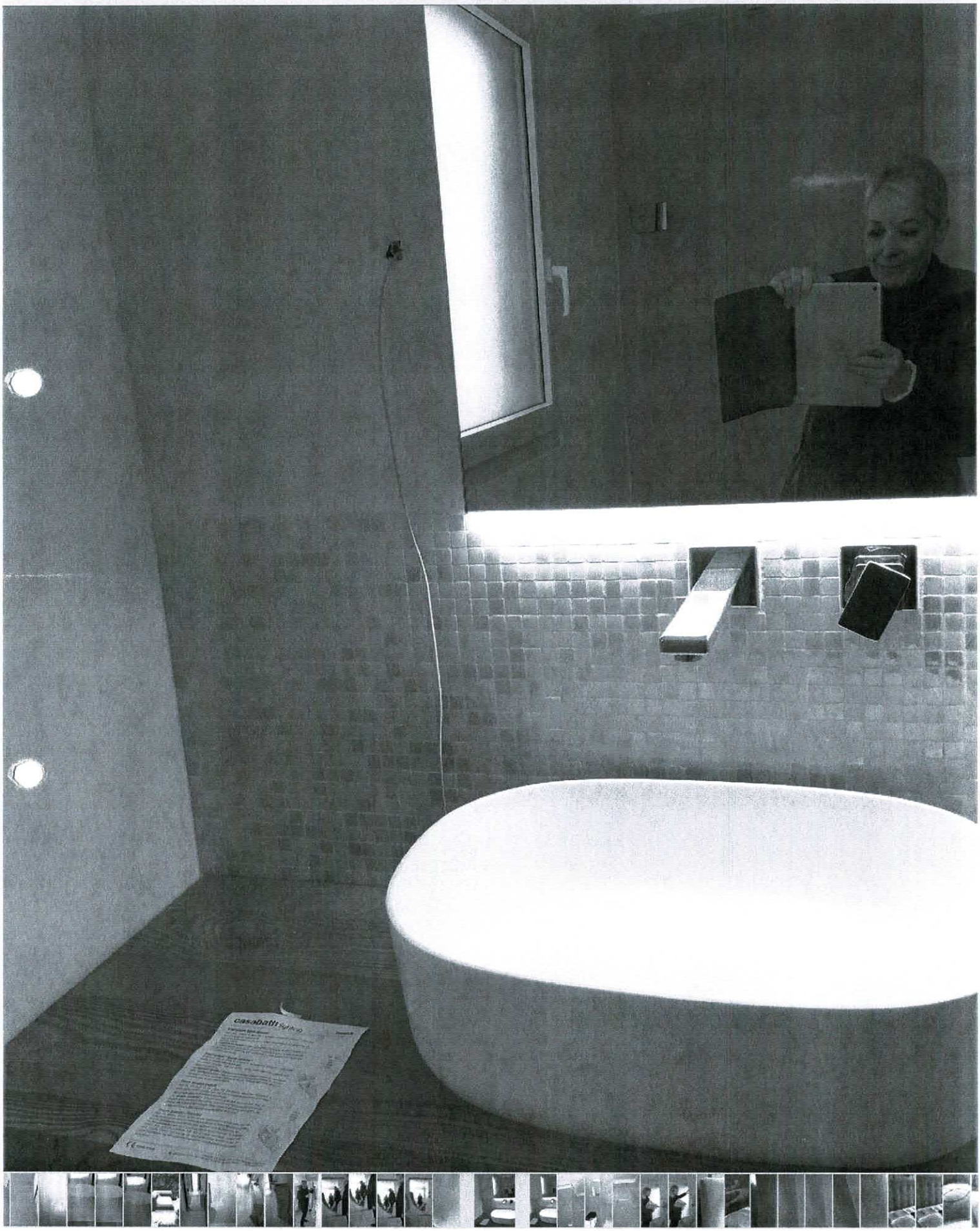

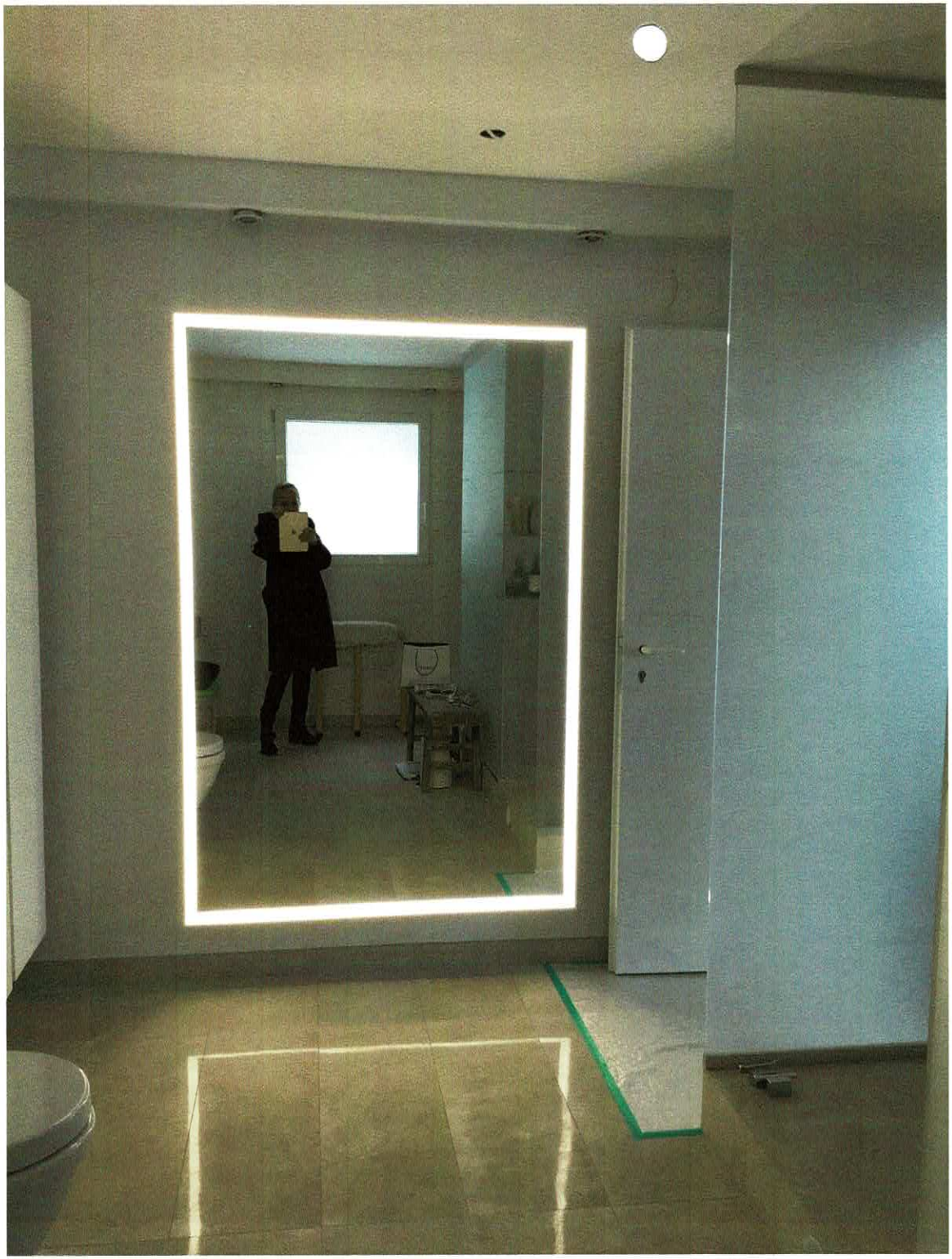

Dossier
Salle de Bain
Parent.

Miroir fonctionne

2 Mars 2018 / CH.

Souhait Client Juillet 2018
PAROI et Douche à
Changer.

Swisscom 4G 11:02

28 mars 2018
09:08

Modifier

LIVE

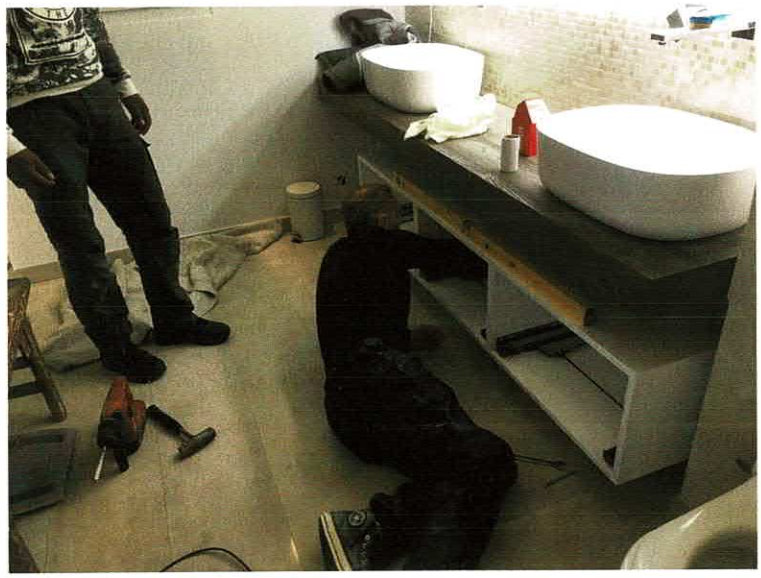

Meuble rangement remonté 28 mars 2018

Ecoulements Courts /.

Directives - - [illegible].

Hildenbrand / Salle de bains Parent / 2nd Etage

(RE)
POSE RANGEMENT

28 MARS 2018

Tph / 2018 / Finck / G.S

08:15 4G

25 mai 2018
10:51

Modifier

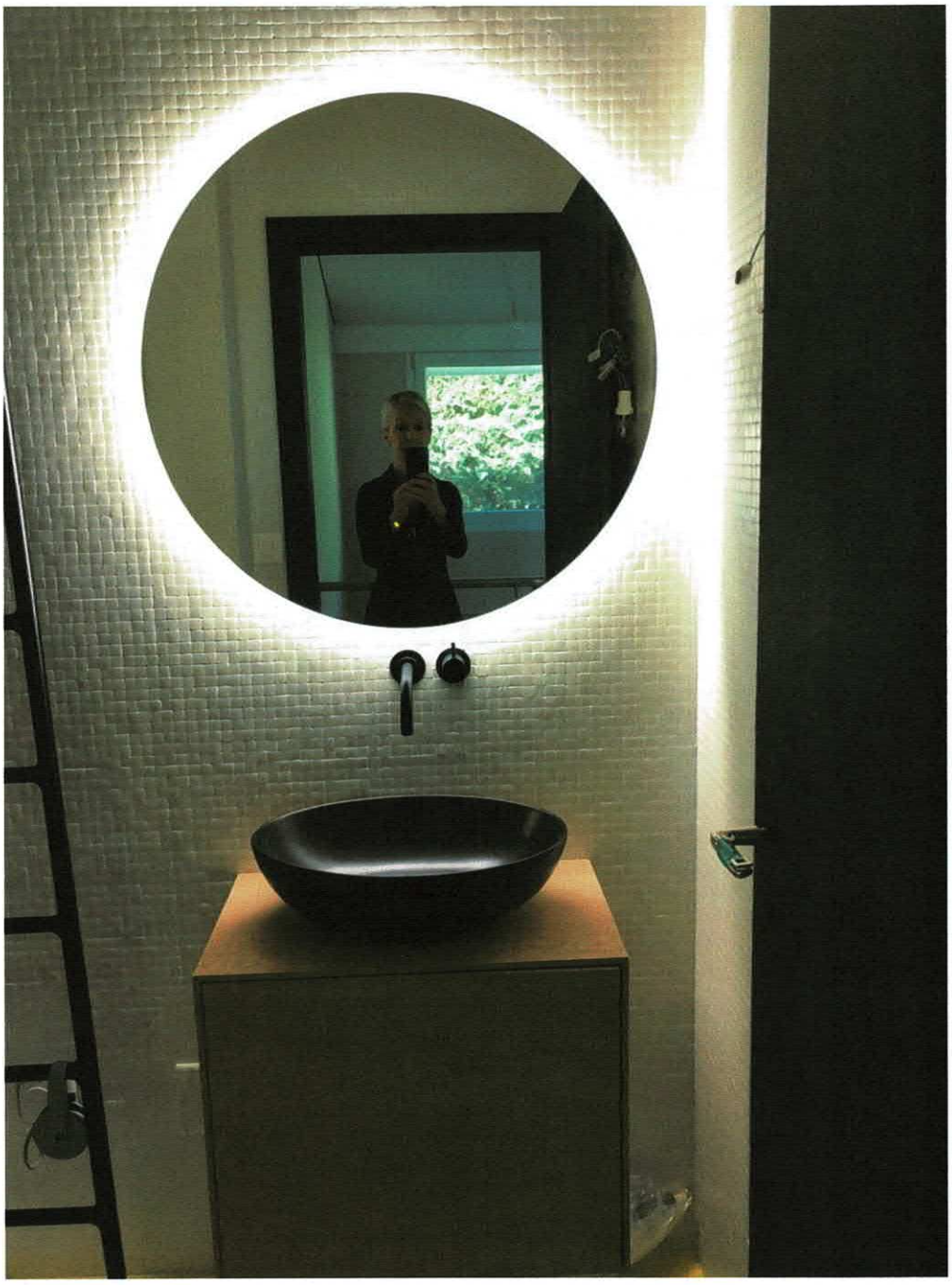

/ 6 février 2013

Le Volume des nouvelles Colonnes de Vansement 1,7 x Plus.

RANGEMENT Double SdB Parent / fenêtres 2013

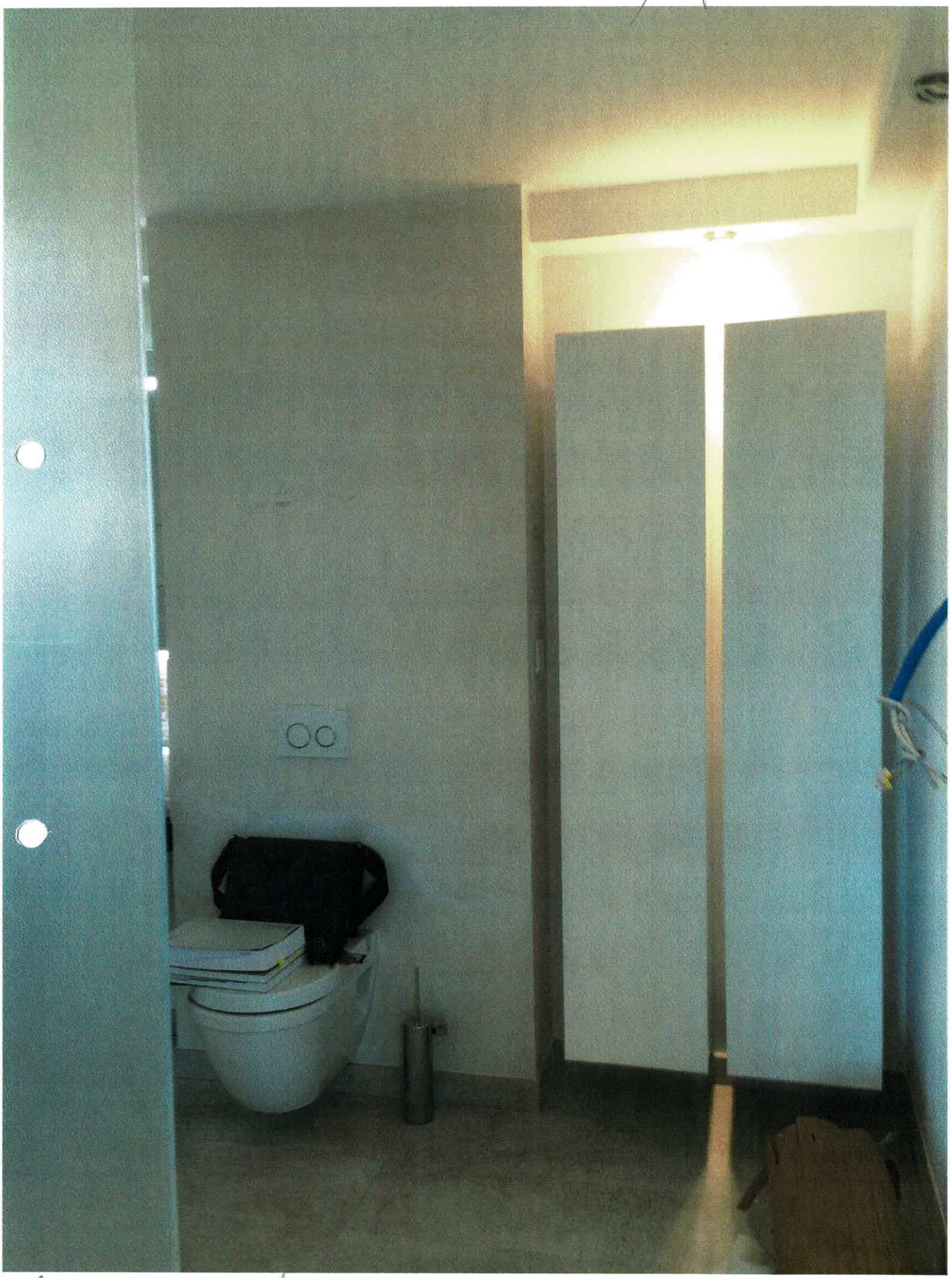

Mensonges | PREUVE / DIMENSIONS +

AVANT

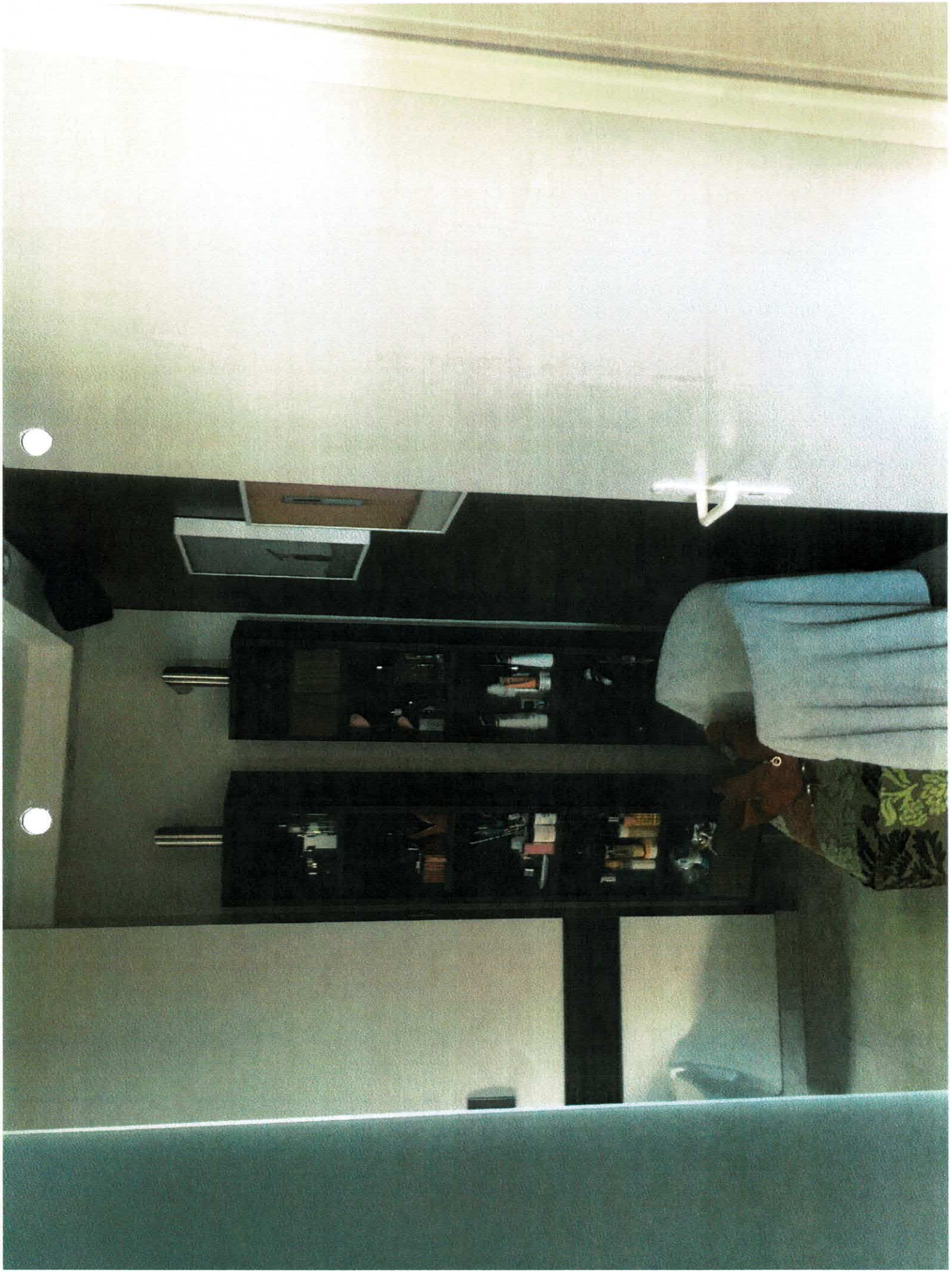

Salle de Bain Parent / Avril 2018

MENSONGE TOUT FONCTIONNE.

Swisscom 4G 08:07

Le C49
+41 78 860 07 56, +41 79 772 41 57

7 févr. 2018

+41 78 860 07 56 ~Valérie Finck

Vous ne pouvez pas envoyer de messages dans ce groupe car vous n'en êtes plus un participant.

/ Elle choisi le point / Cela ne leurs plait ~~pas~~ / Elle nous accuse ! 1 point ! ! MANIPULATION AU PARAXYSME !

27 mars 2018

Les plans execution
Sont affichés sur le miroir

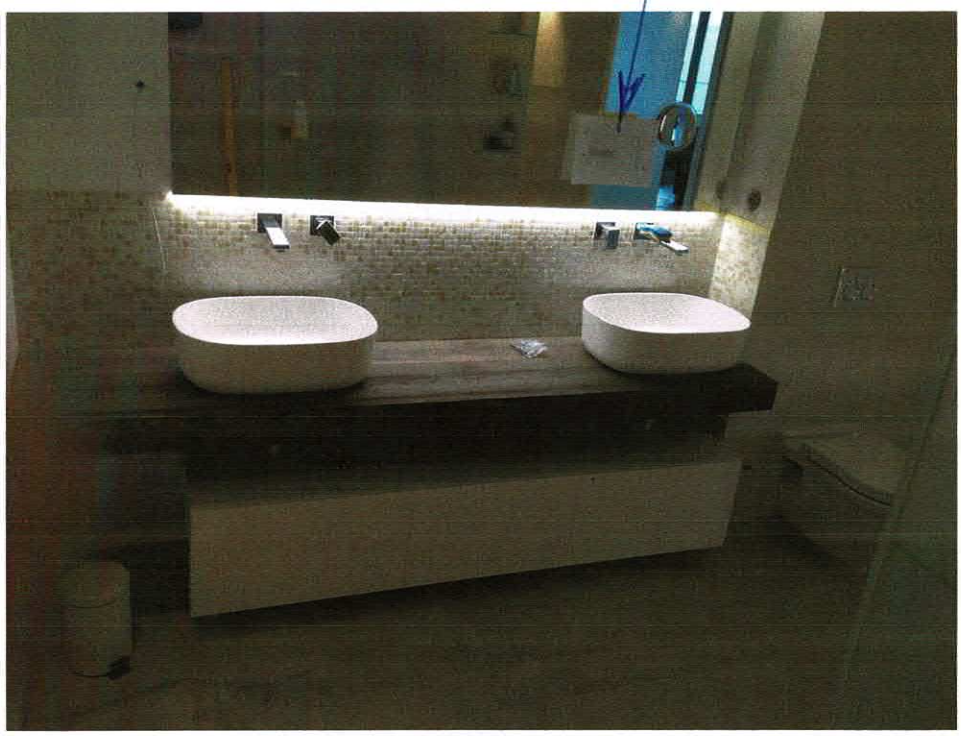

Labrousse ff.

Dossier Salle de Bain Parent

Zone Douche

- Etancheité /
- Peinture -/
- Parol /

Defauts en très mauvais état fuite / Il faut tout changer. !

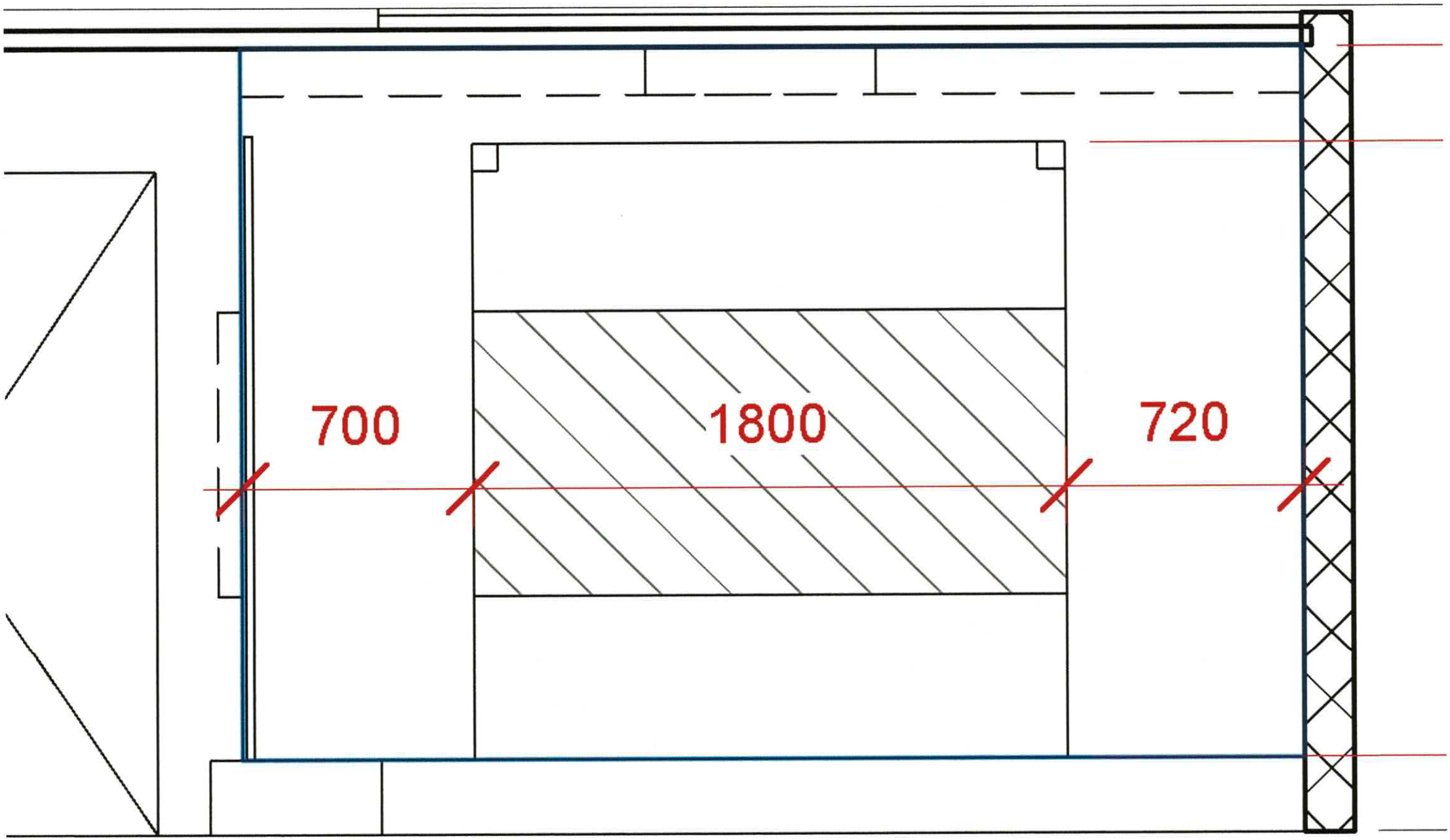
700
1800
720